TCA

Maniglia a ponte a base inclinata

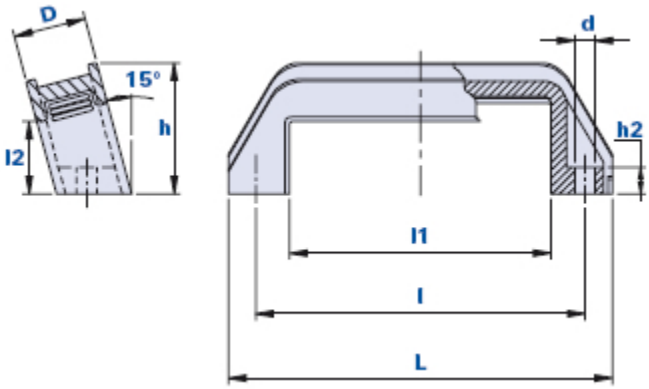

Codice	Descrizione	Dimensioni L	D	h	l1	l2	l	h2	Foro d	Peso grammi	Stock
01TCA	Maniglia senza fascetta	126	24	43	86	24	108	9	6,5	44	√
01TCAF	Maniglia con fascetta RAL 2004	126	24	43	86	24	108	9	6,5	44	√
01TCAFG	Maniglia con fascetta RAL 7015	126	24	43	86	24	108	9	6,5	44	√

Materiale
Tecnopolimero a base poliammidica (PA). Resistente a sostanze chimiche organiche ed inorganiche quali oli, grassi, carburanti, solventi.

Colore
Nero finitura satinata.
Altri colori per adeguate quantità.

Fascetta
Colore aragosta RAL 2004 finitura satinata; colore grigio RAL 7015, finitura satinata.

Montaggio
Con viti a testa cilindrica con esagono incassato.

Confezione
10 - 50 - 100 pcs.

Thenar Srl - Via della Costituzione, 66 - 42015 Correggio (RE) Italia
Tel. +39 0522 740511 - Fax +39 0522 740555 - info@thenar.it - www.thenar.it
Modelli THENAR proprietà riservata ai termini di legge - Disegni non riproducibili se non citando la fonte.