1213T

Poignée pour corde avec bouchon

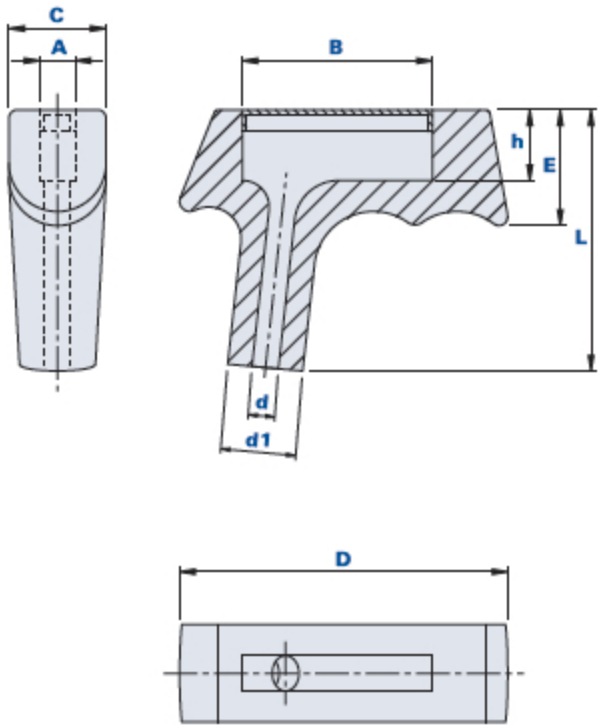

Code	Description	Dimensions L	A	B	C	D	E	d1	Trou d	h	Poids grammes	Stock
1213T0000600	1213T D.6 Bouchon noir	59	8	43	22	74	26	17	6	16	46,2	√
1213T0000700	1213T D.6 Bouchon rouge	59	8	43	22	74	26	17	6	16	46.2	√

Matériau de la poignée
Technopolymère à base de chlorure de polyvinyle (PVC). Résistant aux substances chimiques organiques et inorganiques telles que les huiles, les graisses, les carburants et les solvants.

Couleur de la poignée
Noir avec finition satinée. D'autres couleurs pour des quantités appropriées.

Matériau du bouchon
Technopolymère à base polyamidique (PA). Résistant aux substances chimiques organiques et inorganiques telles que les huiles, les graisses, les carburants et les solvants.

Couleur du bouchon
Noir RAL 7021, rouge RAL 3020.

Emballage
200 pièces.

Thenar Srl - Via della Costituzione, 66 - 42015 Correggio (RE) Italie
Tel. +39 0522 740511 - Fax +39 0522 740555 - info@thenar.it - www.thenar.it
Modéles THENAR, propriété réservée aux termes de la loi - Dessins pas reproductibles si la source n'est pas citée.