OT716

Posicionador de muelle

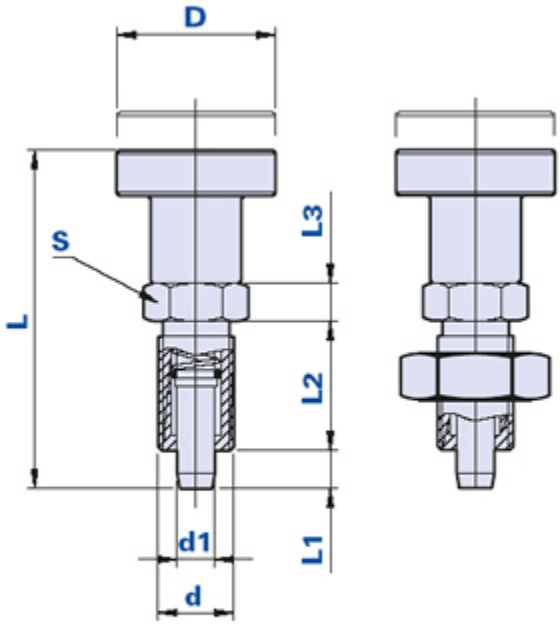

0121710 0121710-1

Código	Descripción	Dimensiones D	L	S	d	L1	L2	d1	L3	Peso en gramos	Stock
0121710	OT716 D.5 M10x1	21	44	12	M10x1	5	17	5	5	17,1	√
0121710-1	OT716-1 D.5 M10x1	21	44	12	M10x1	5	17	5	5	24,7	√

Material del pomo
Tecnopolímero de base poliamídica (PA). Resistente a sustancias químicas orgánicas e inorgánicas como aceites, grasas, carburantes y disolventes.

Material del cuerpo metálico y de la punta
Acero galvanizado. Realizaciones especiales o en acero inox bajo pedido para cantidades adecuadas.

Color del pomo
Rojo, acabado satinado.

Uso
En posición de reposo bloquea la rotación o el desplazamiento. Tirando el pomo se desbloquea.

Notas
Se aconseja realizar la perforación para la punta con tolerancia H7.

Envase
10 - 50 - 100 piezas.

Thenar Srl - Via della Costituzione, 66 - 42015 Correggio (RE) Italia
Tel. +39 0522 740511 - Fax +39 0522 740555 - info@thenar.it - www.thenar.it
Modelos THENAR propiedad reservada según la Ley. - Los diseños no se pueden reproducir sin citar la fuente.