T-JRE

Gewindestopfen mit Einsatz für Rechteckrohre

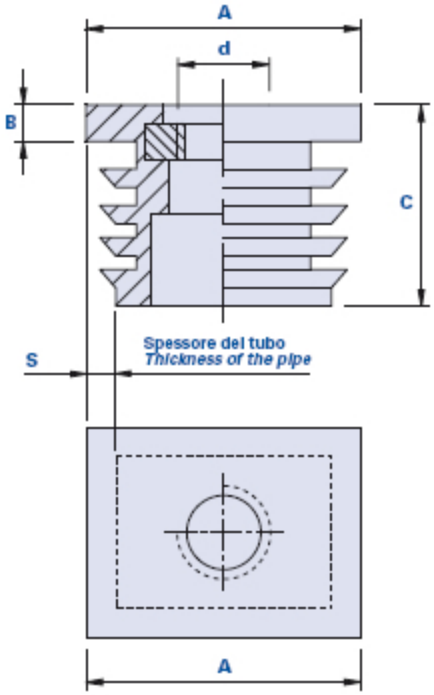

Code	Beschreibung	Abmessungen A	S	B	C	d	Gewicht Gr x 1000 Stück	Stock
01J3015D	T-JRE 30-15 M8	30x15	1.5	10	22	M8	8.9	-
01J3020E	T-JRE 30-20 M10	30x20	1.5	7	21	M10	12.4	-
01J3520E	T-JRE 35-20 M10	35x20	1.5	8	24	M10	13.5	-
01J4020E	T-JRE 40-20 M10	40x20	1.5	8	24	M10	13.8	-
01J4030E	T-JRE 40-30 M10	40x30	1.5	8	24	M10	20.8	-
01J5025E	T-JRE 50-25 M10	50x25	1.5	8	21	M10	18.8	-

Werkstoff
Technopolymer auf Polyethylenbasis (PE). Beständig gegen organische und anorganische chemische Stoffe wie Öle, Fette, Kraftstoffe, Lösungsmittel.

Farbe
Schwarz; satiniertes Finish.

Einsatz
Verzinkter Stahl.

Verpackungseinheit
200 - 500 - 1000 Stück.

Thenar Srl - Via della Costituzione, 66 - 42015 Correggio (RE) Italien
Tel. +39 0522 740511 - Fax +39 0522 740555 - info@thenar.it - www.thenar.it
Thenar-Modelle - Reproduktion der Zeichnungen nur zulässig, wenn die Quelle angegeben wird.