900S

Pilzgriff mit Gewindestift

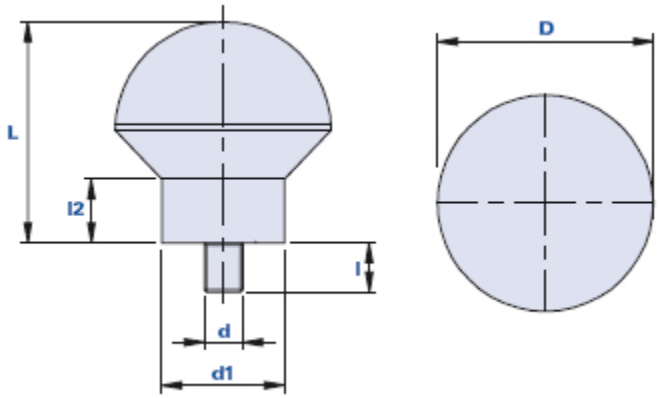

		Abmessungen				Einsatz			
Code	Beschreibung	D	L	d1	l2	d	l	Gewicht Gr.	Stock
01900S1D10	900S1/44 M8x10	44	45	25	13	M8	10	60	-
01900S2E10	900S2/44 M10x10	44	45	25	13	M10	10	70	-
01900S2E25	900S2/44 M10x25	44	45	25	13	M10	25	85	-

Werkstoff
Hochresistentes Duroplast auf Phenolbasis (PF).
Beständig gegen organische und anorganische chemische Stoffe wie Öle, Fette, Kraftstoffe, Lösungsmittel.

Farbe
Schwarz; Hochglanz- Finish.

Einsatz
Verzinkter Stahl.

Verpackungseinheit
25 - 50 - 100 Stück.

Thenar Srl - Via della Costituzione, 66 - 42015 Correggio (RE) Italien
Tel. +39 0522 740511 - Fax +39 0522 740555 - info@thenar.it - www.thenar.it
Thenar-Modelle - Reproduktion der Zeichnungen nur zulässig, wenn die Quelle angegeben wird.